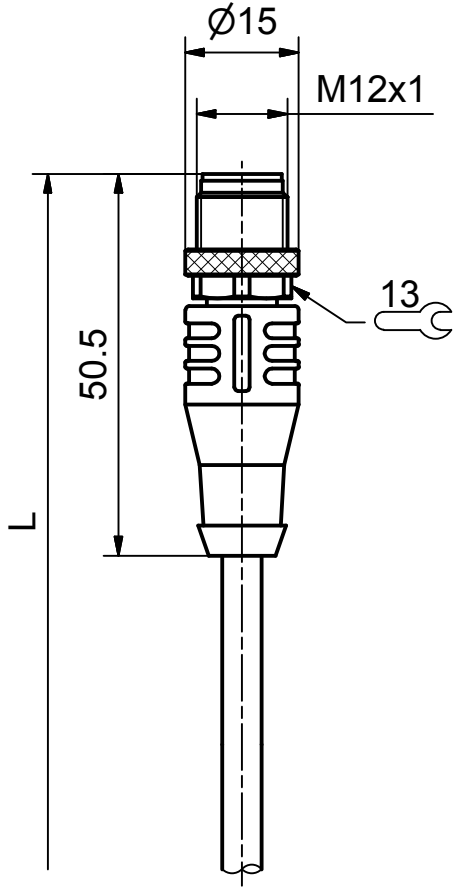
∅15
M12x1
13
50.5
L