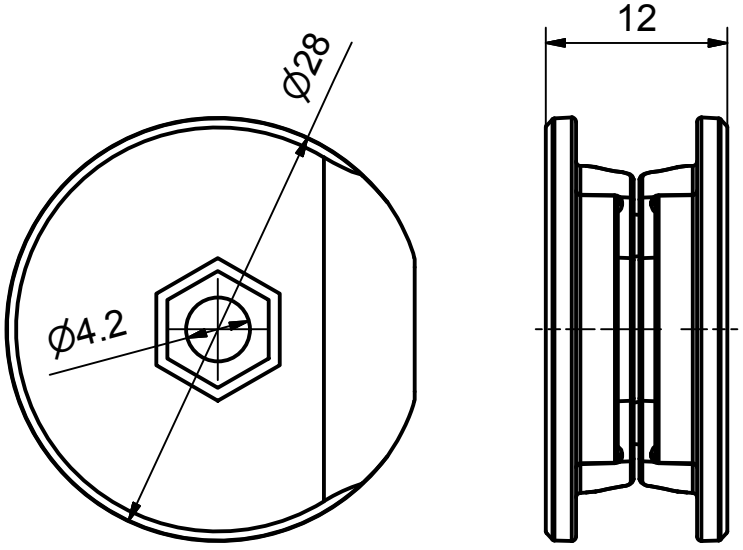
ϕ28
ϕ4.2
12