Інструкція з монтажу ліжка Kinder - cool

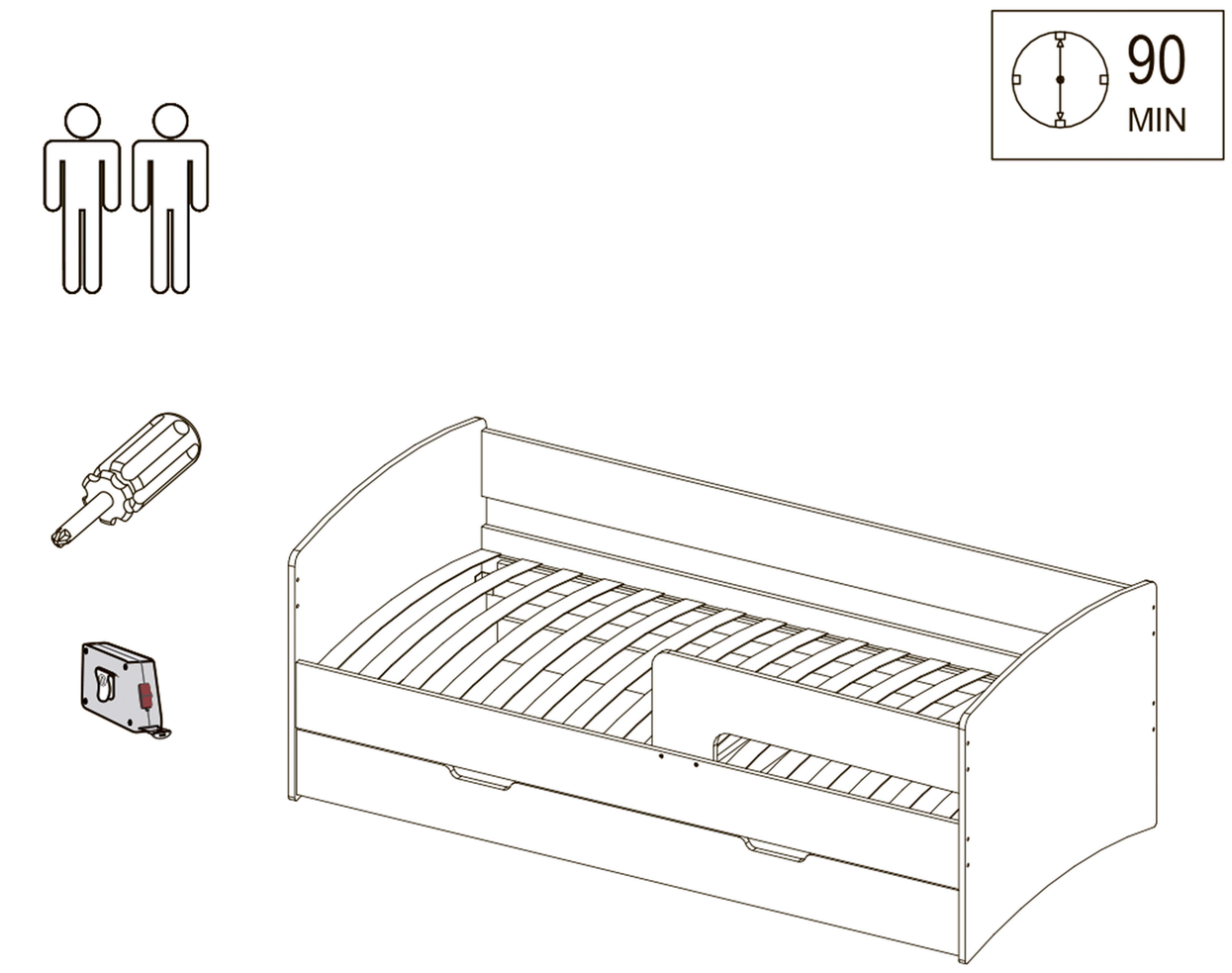

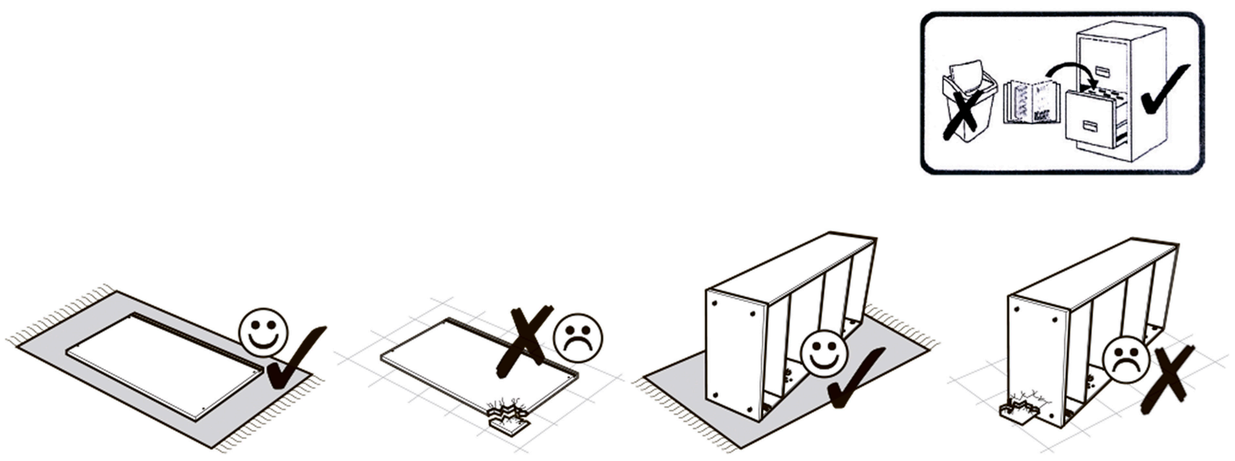

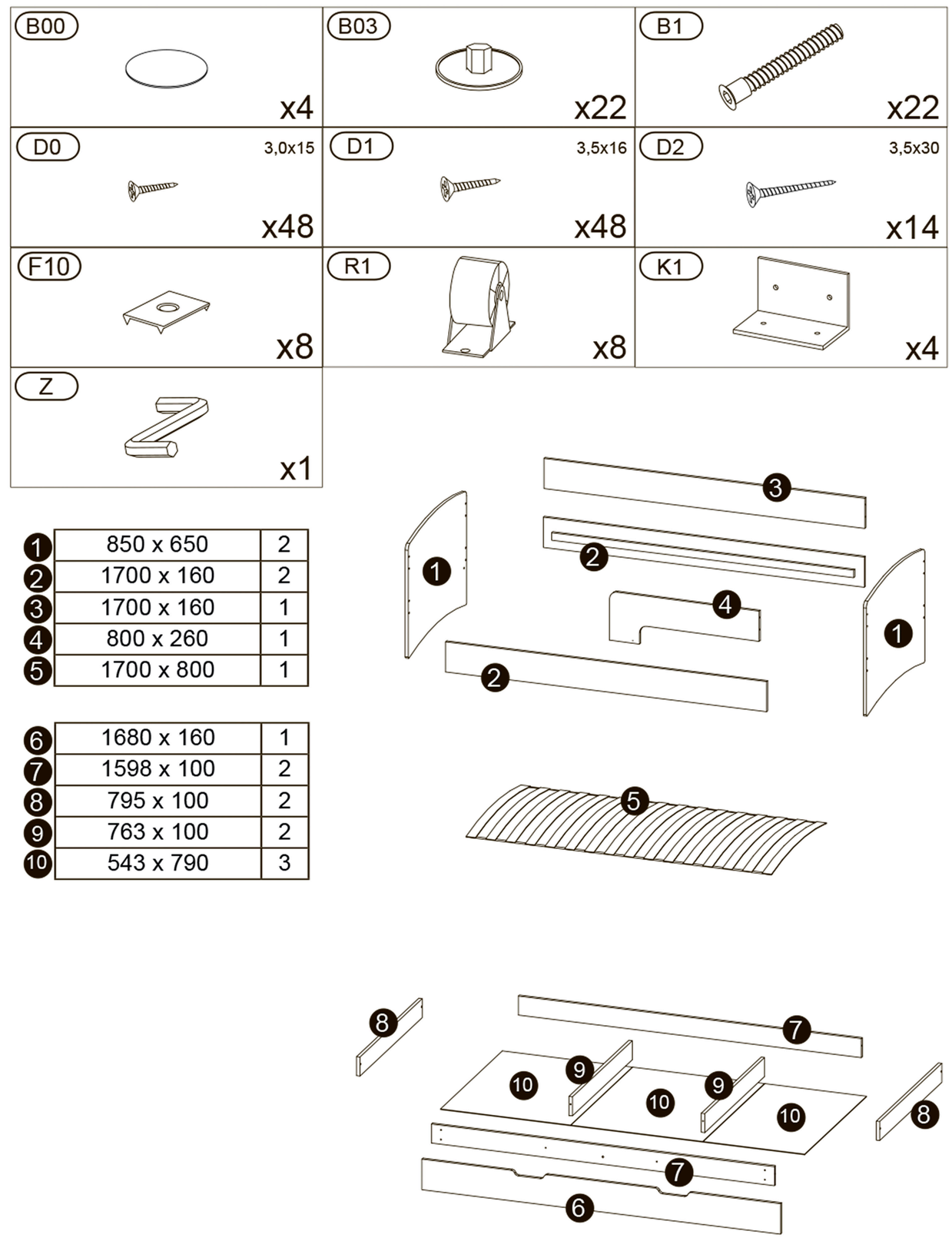

1	850 x 650	2
2	1700 x 160	2
3	1700 x 160	1
4	800 x 260	1
5	1700 x 800	1

6	1680 x 160	1
7	1598 x 100	2
8	795 x 100	2
9	763 x 100	2
10	543 x 790	3

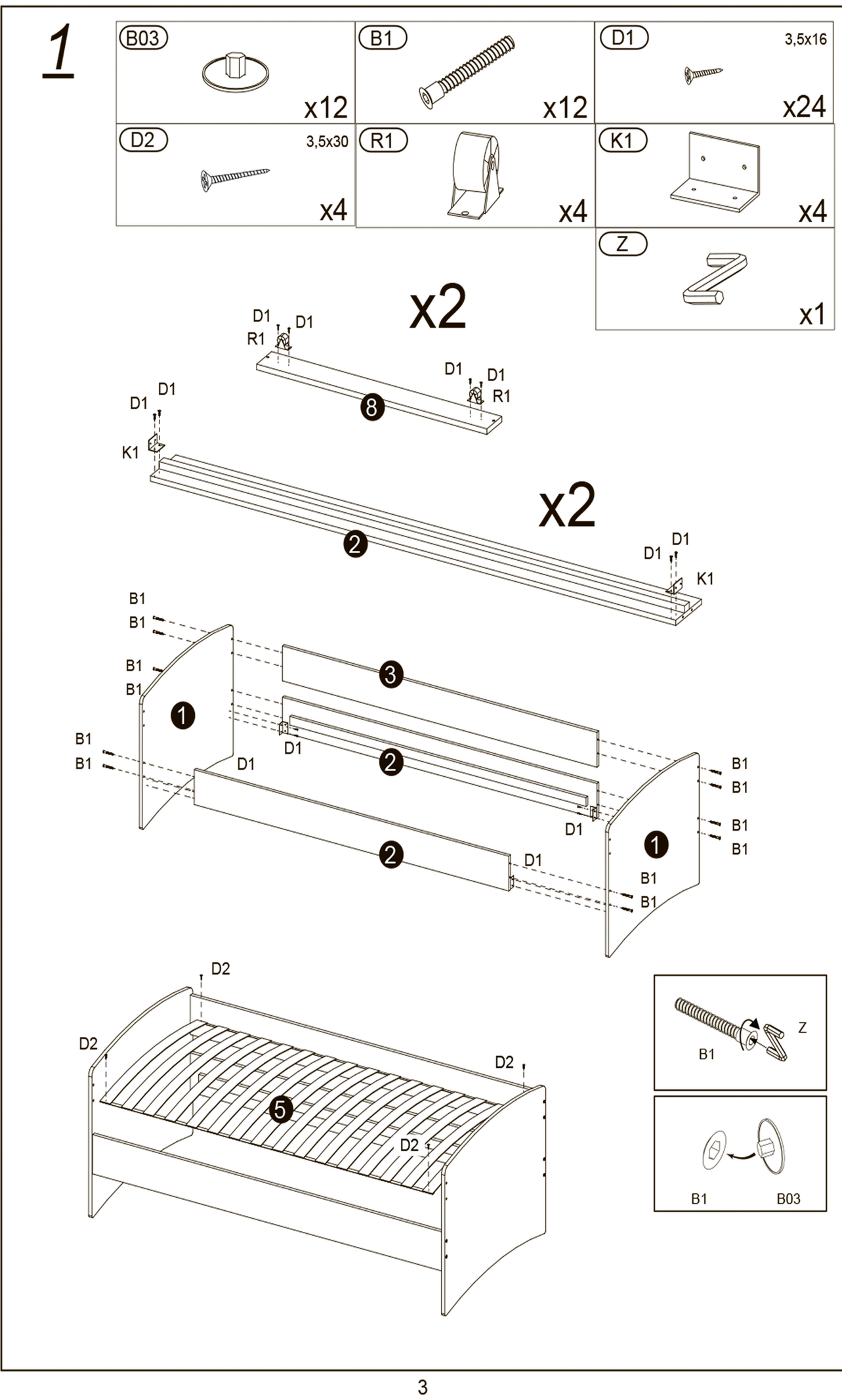

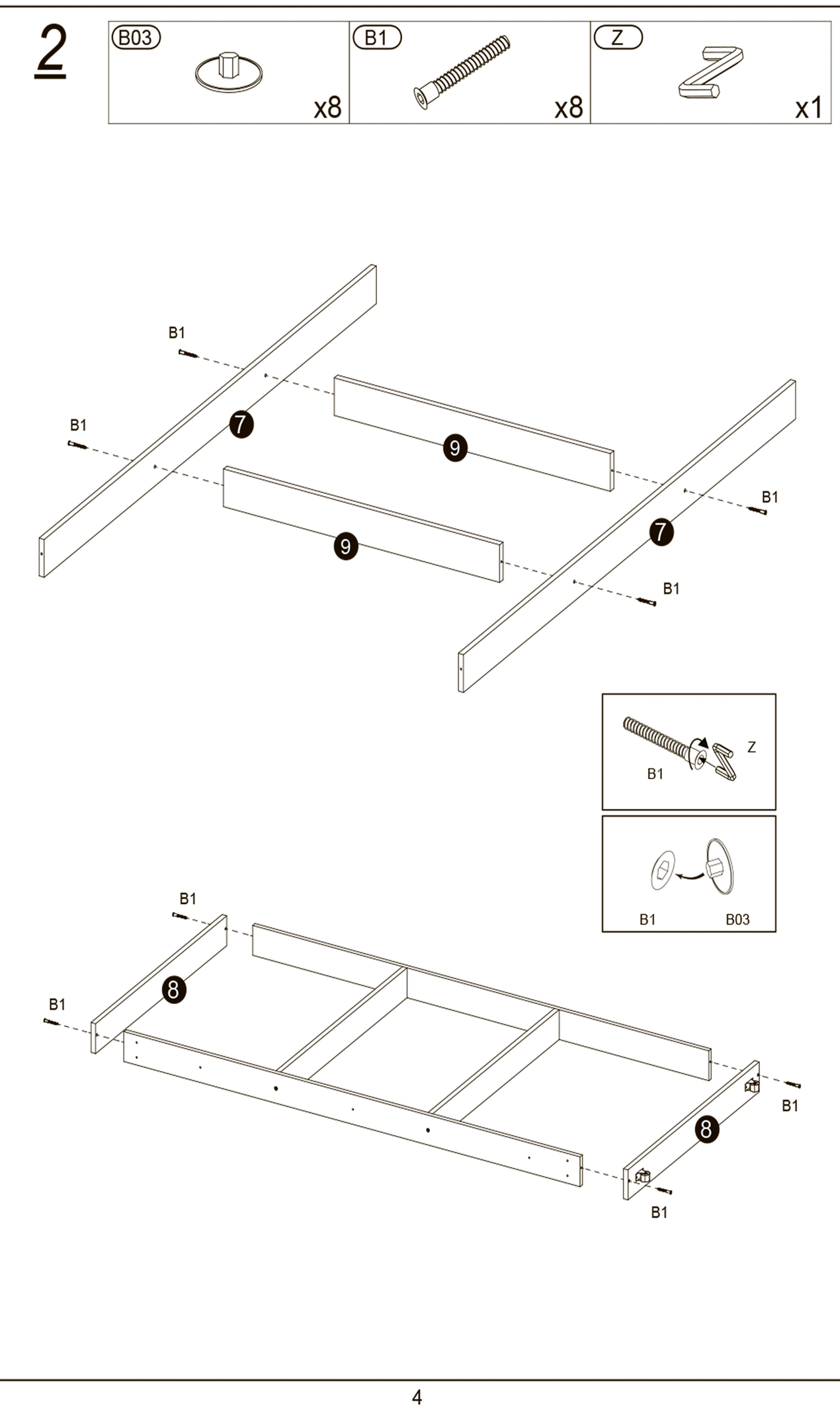

3

D0 3,0x15	D1 3,5x16	D2 3,5x30
x48	x16	x8

F10	R1
x8	x4

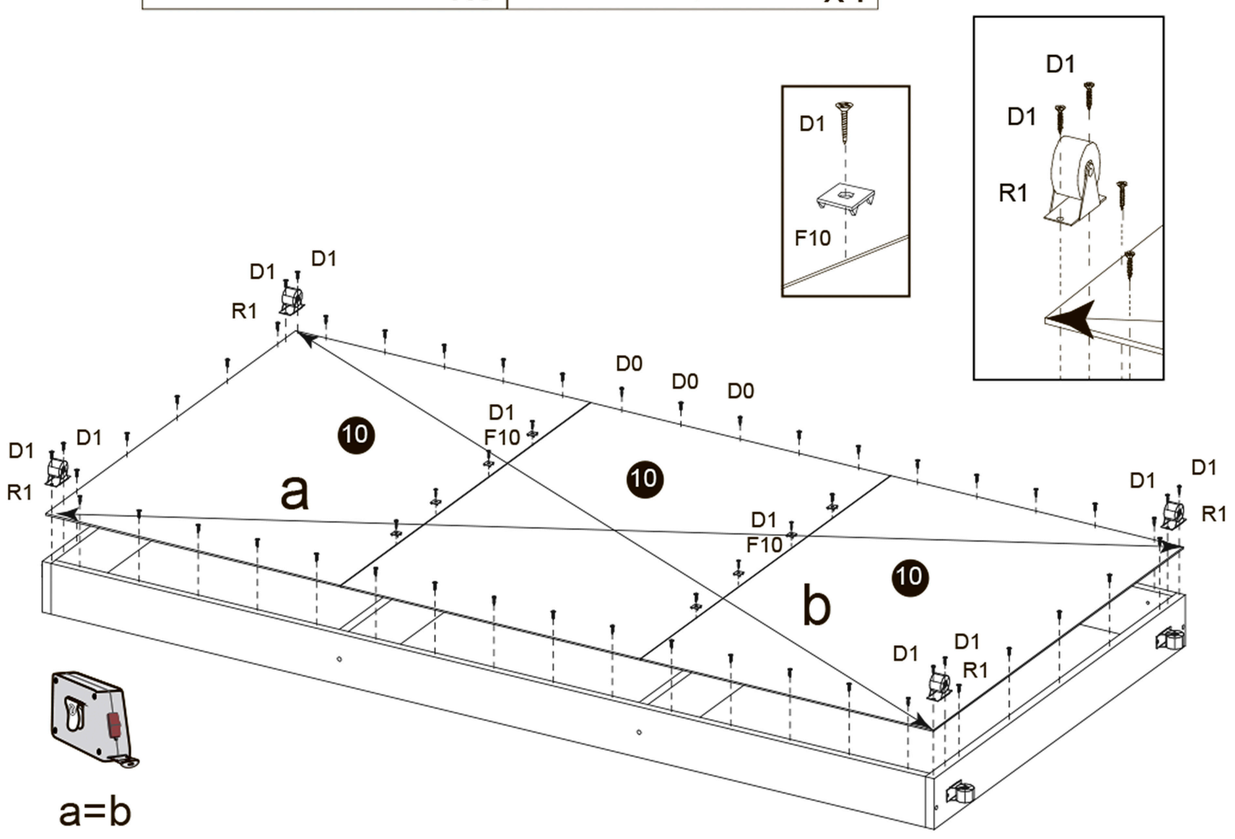

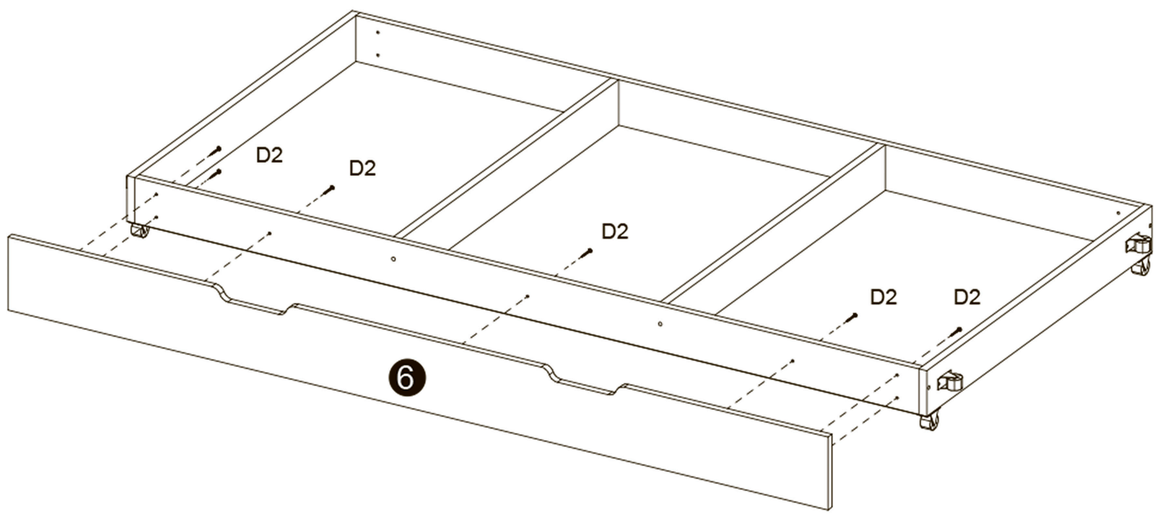

4

B00	B03	B1
x4	x2	x2
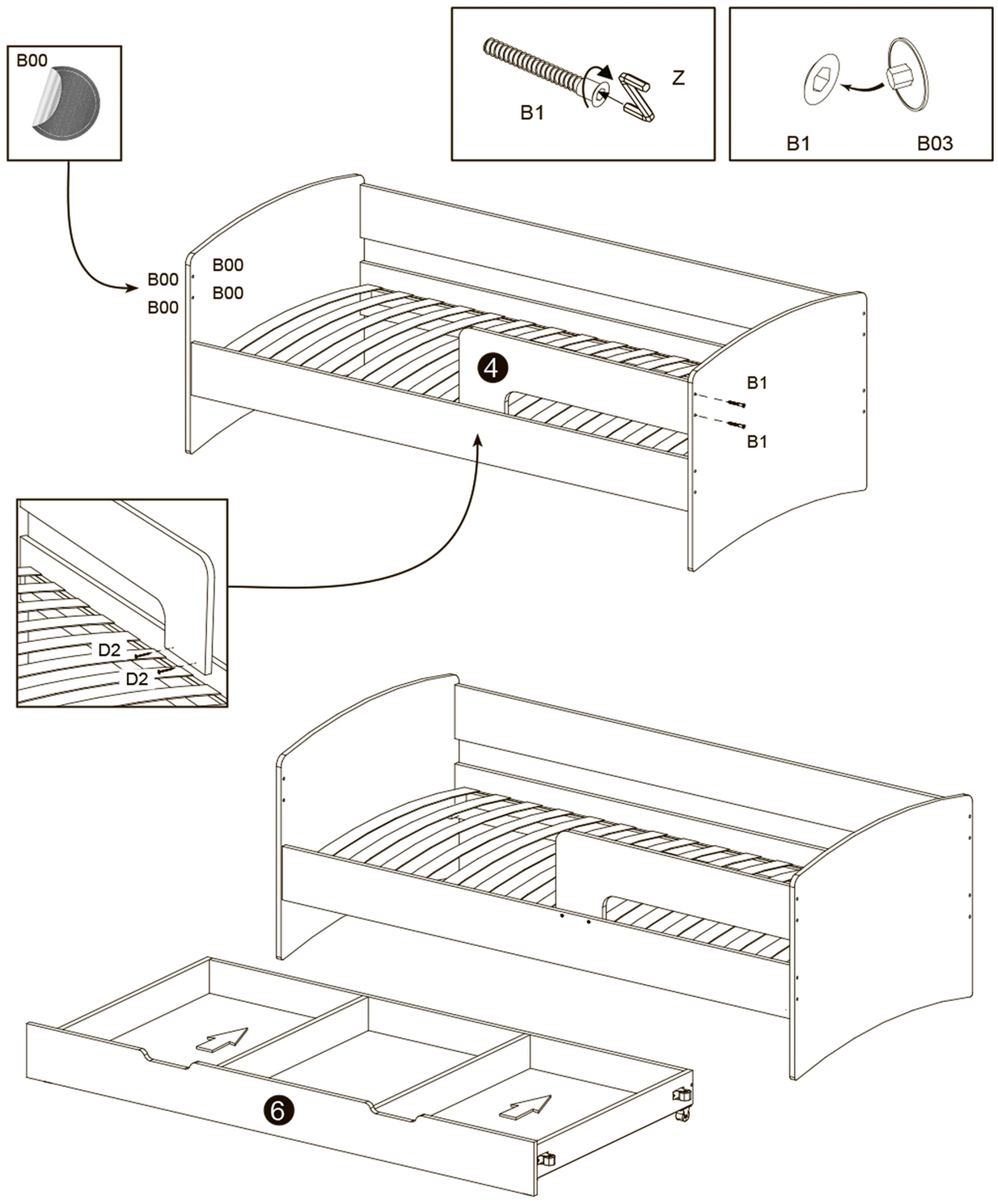
D2 3,5x30	Z
x2	x1