Інструкція з монтажу шафи купе 2-х дверної

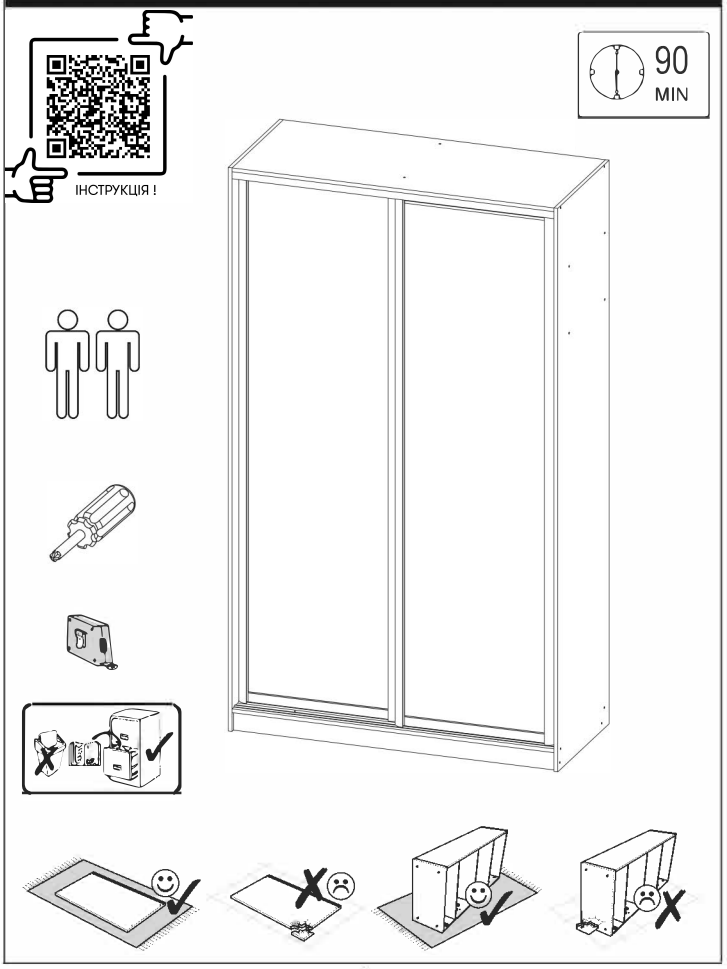

Перелік фурнітури

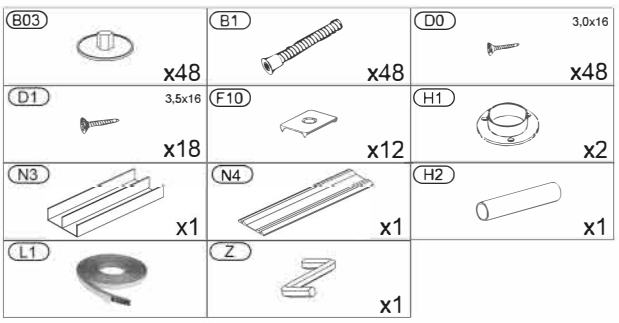

Увага!
Рекомендуємо збірку шафи з допомогою кваліфікованого спеціаліста

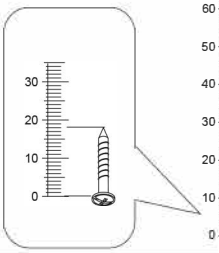

Назви деталей (розмір див.на останній сторінці)

1	Бокова стійка	1
2	Бокова стійка	1
3	Перегородка	1
4	Верх шафи	1
5	Низ шафи	1
6	Цоколь	2
7	Полиці	-
8	ДВП лист	1
9	ДВП лист	1
10	Дсп фасади	2

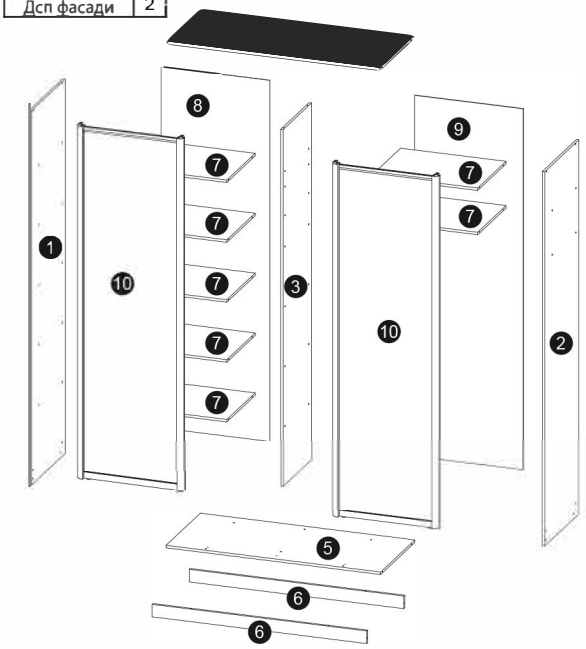

1

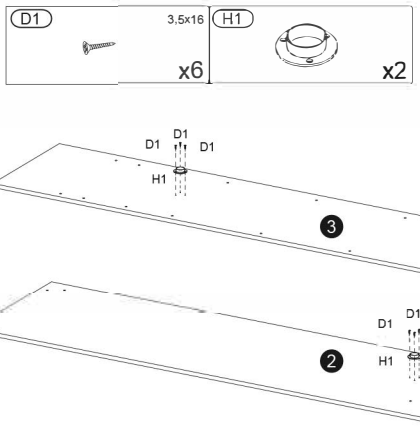

2

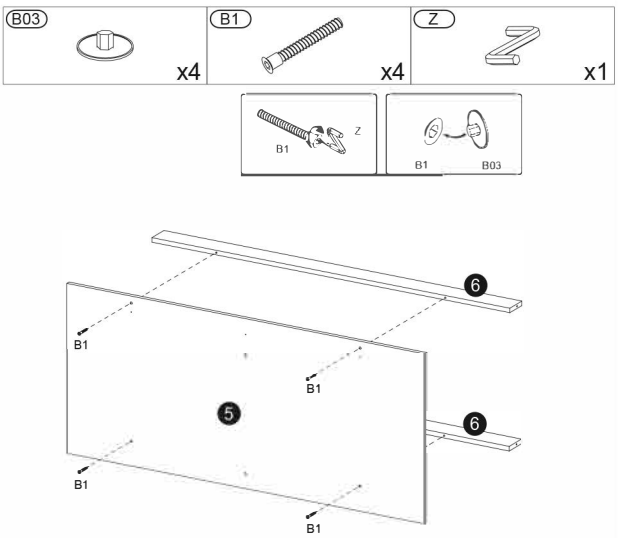

3

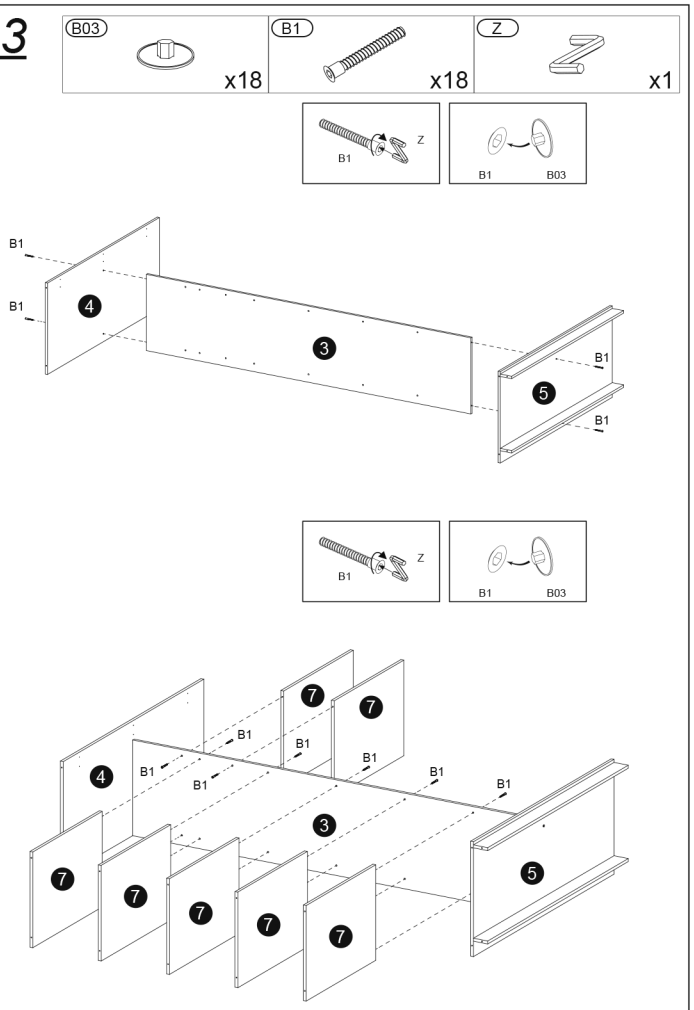
B03
x18
B1
x18
Z
x1
B1
Z
B1
B03
B1
B1
4
3
5
B1
B1
B1
Z
B1
B03
4
7
7
B1
B1
B1
B1
B1
3
5
7
7
7
7
7

5

4

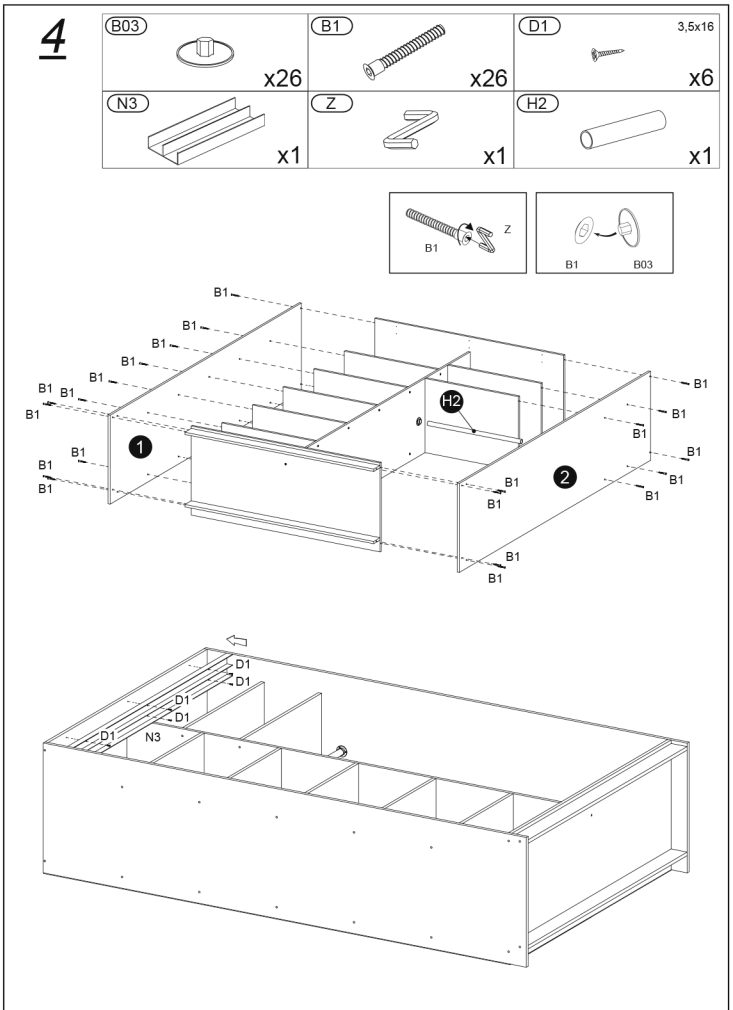
B03
x26
B1
x26
D1
3,5x16
x6
N3
x1
Z
x1
H2
x1
B1
Z
B1
B03
B1
H2
1
2
D1
N3

6

5

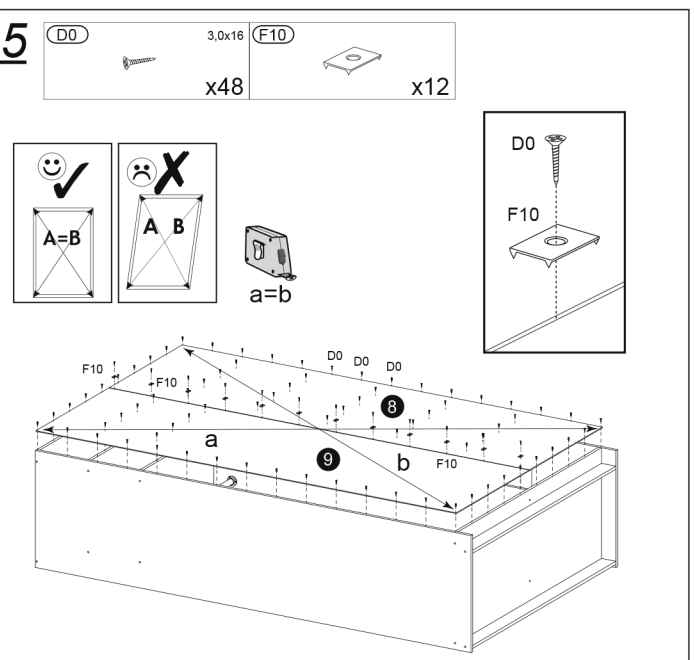
D0
3,0x16
x48
F10
x12
A=B
A B
a=b
D0
F10
F10
F10
D0
D0
D0
8
a
9
b
F10

6

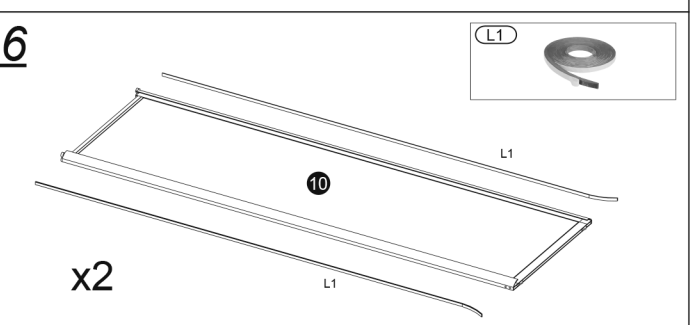
L1
L1
10
x2
L1

7

7

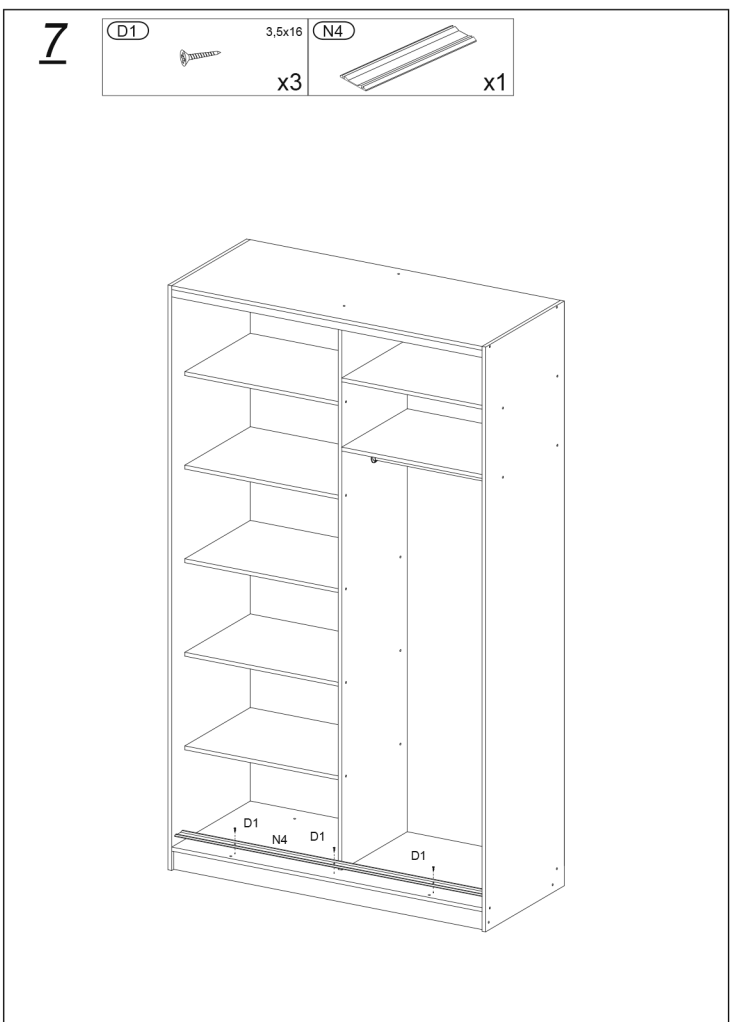
D1
3,5x16
x3
N4
x1
D1
N4
D1
D1

8

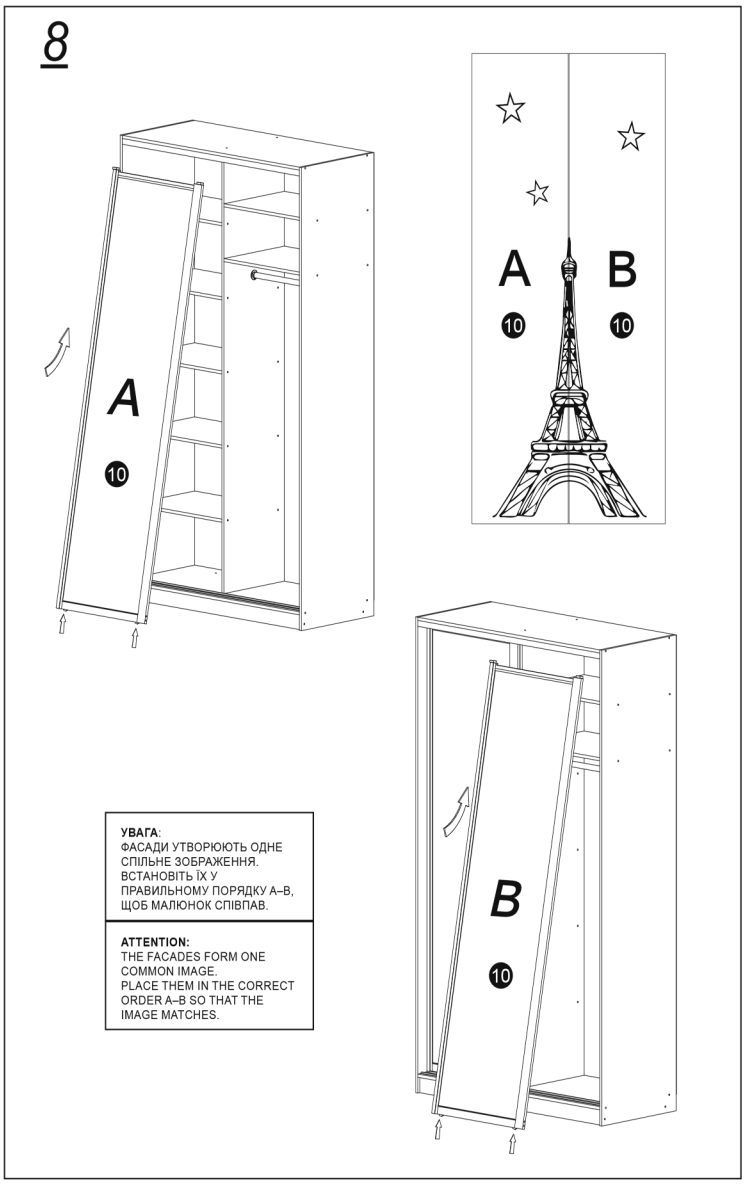

9

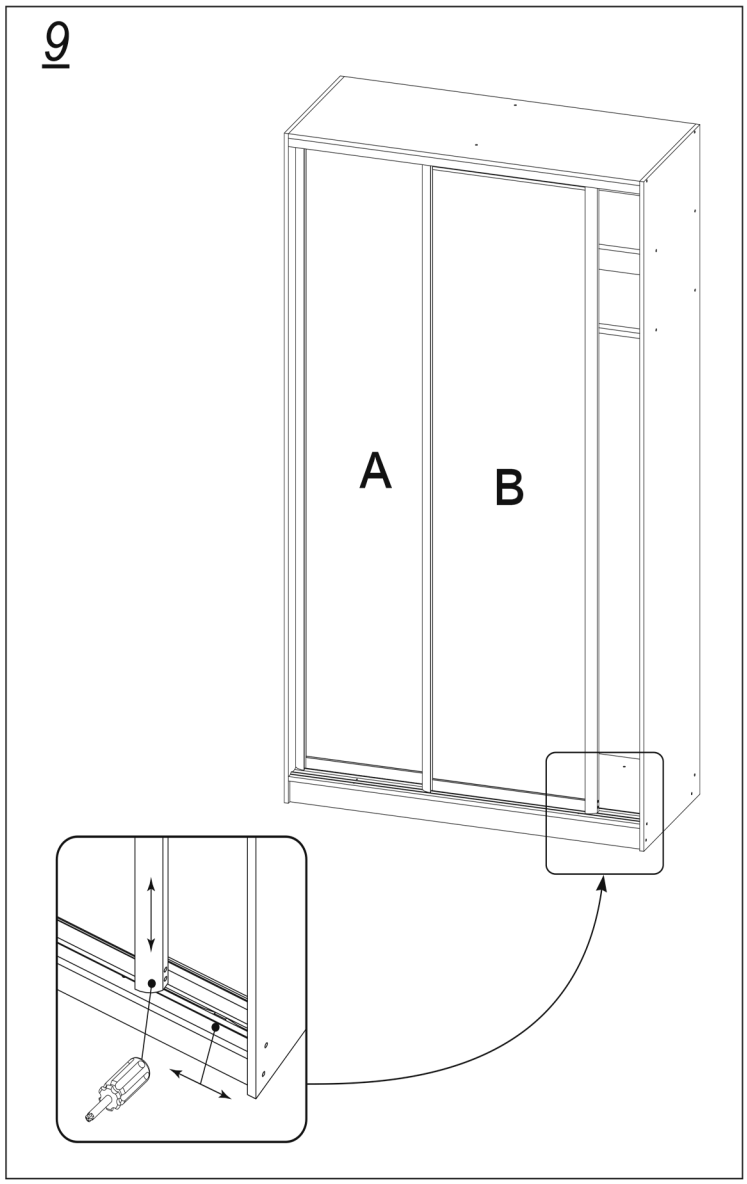

10

Розмірна сітка деталей шаф купе згідно замовлення

1800x1000

1	1800x600	1
2	1800x600	1
3	1688x500	1
4	968x600	1
5	968x600	1
6	968x80	2
7	476x500	6
8	1720x500	1
9	1720x495	1
10	1590x460	2

2000x1000

1	2000x600	1
2	2000x600	1
3	1888x500	1
4	968x600	1
5	968x600	1
6	968x80	2
7	476x500	6
8	1920x500	1
9	1920x495	1
10	1790x460	2

2200x1000

1	2200x600	1
2	2200x600	1
3	2088x500	1
4	968x600	1
5	968x600	1
6	968x80	2
7	476x500	6
8	2120x500	1
9	2120x495	1
10	1990x460	2

2400x1000

1	2400x600	1
2	2400x600	1
3	2288x500	1
4	968x600	1
5	968x600	1
6	968x80	2
7	476x500	6
8	2320x500	1
9	2320x495	1
10	2190x460	2

1800x1200

1	1800x600	1
2	1800x600	1
3	1688x500	1
4	1168x600	1
5	1168x600	1
6	1168x80	2
7	576x500	6
8	1720x600	1
9	1720x595	1
10	1590x560	2

2000x1200

1	2000x600	1
2	2000x600	1
3	1888x500	1
4	1168x600	1
5	1168x600	1
6	1168x80	2
7	575x500	6
8	1920x600	1
9	1920x595	1
10	1790x560	2

2200x1200

1	2200x600	1
2	2200x600	1
3	2088x500	1
4	1168x600	1
5	1168x600	1
6	1168x80	2
7	575x500	6
8	2120x600	1
9	2120x595	1
10	1990x560	2

2400x1200

1	2400x600	1
2	2400x600	1
3	2288x500	1
4	1168x600	1
5	1168x600	1
6	1168x80	2
7	576x500	7
8	2320x600	1
9	2320x595	1
10	2190x560	2

1800x1400

1	1800x600	1
2	1800x600	1
3	1688x500	1
4	1368x600	1
5	1368x600	1
6	1368x80	2
7	675x500	6
8	1720x700	1
9	1720x695	1
10	1590x660	2

2000x1400

1	2000x600	1
2	2000x600	1
3	1888x500	1
4	1368x600	1
5	1368x600	1
6	1368x80	2
7	675x500	6
8	1920x700	1
9	1920x695	1
10	1790x660	2

2200x1400

1	2200x600	1
2	2200x600	1
3	2088x500	1
4	1368x600	1
5	1368x600	1
6	1368x80	2
7	675x500	6
8	2120x700	1
9	2120x695	1
10	1990x660	2

2400x1400

1	2400x600	1
2	2400x600	1
3	2288x500	1
4	1368x600	1
5	1368x600	1
6	1368x80	2
7	676x500	7
8	2320x700	1
9	2320x695	1
10	2190x660	2